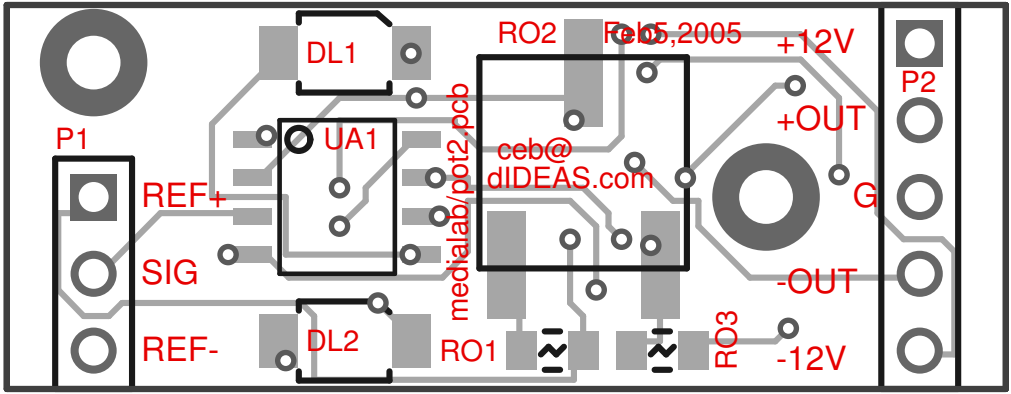
DL1
RO2
Feb5,2005
+12V
P2
P1
UA1
+OUT
REF+
ceb@
dIDEAS.com
G
SIG
medialab/pot2.pcb
-OUT
REF-
DL2
RO1
RO3
-12V